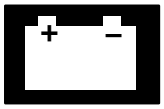

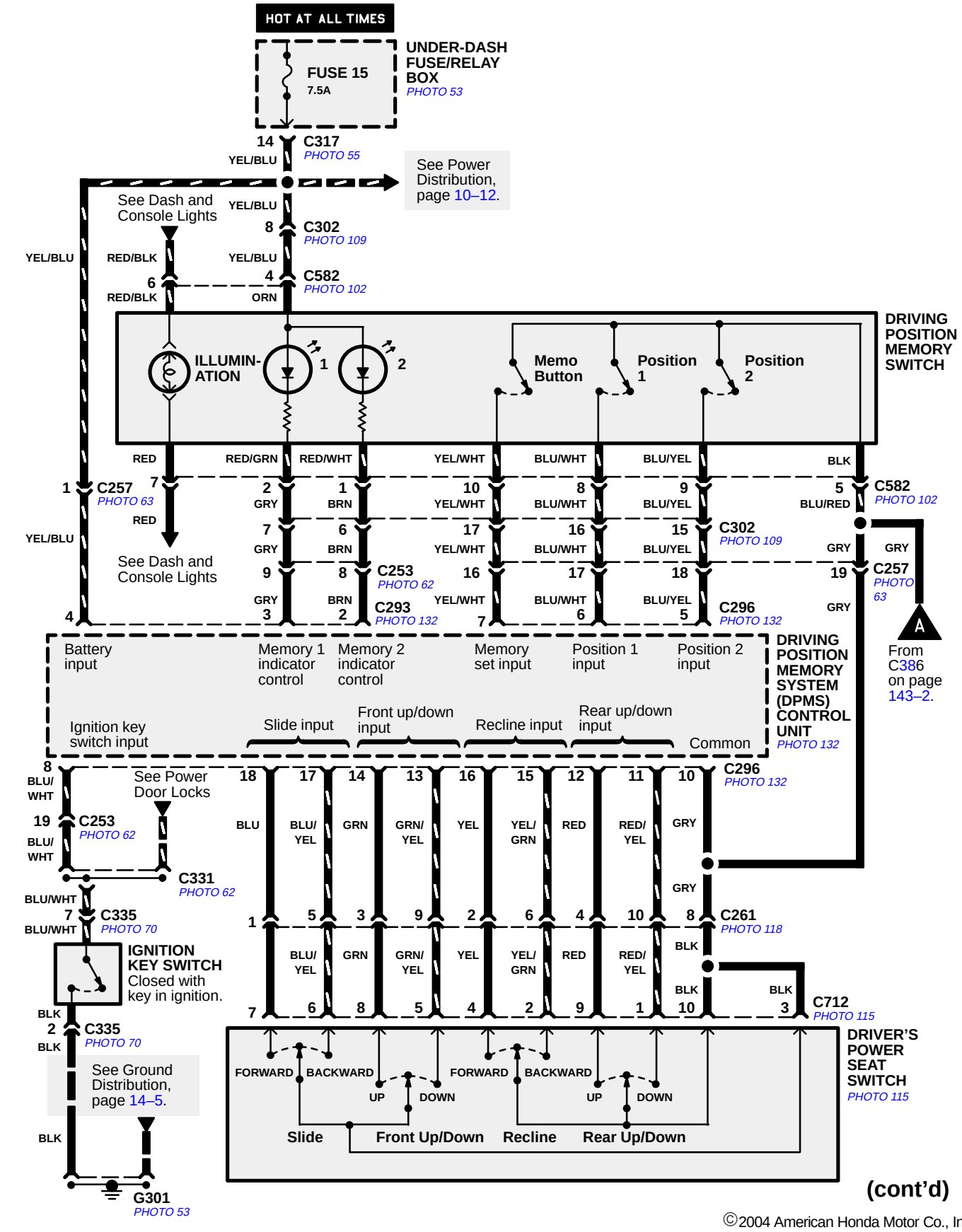

(cont'd)

©2004 American Honda Motor Co., Inc.